Нагрузки на фундамент для котла КВ-Р-7,56-115

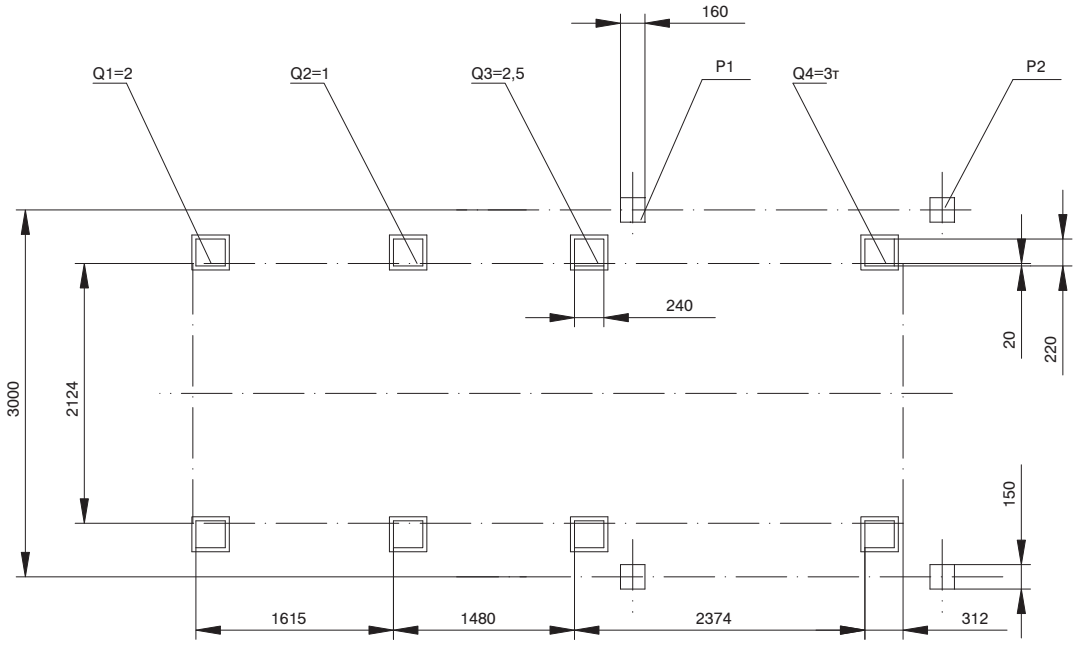

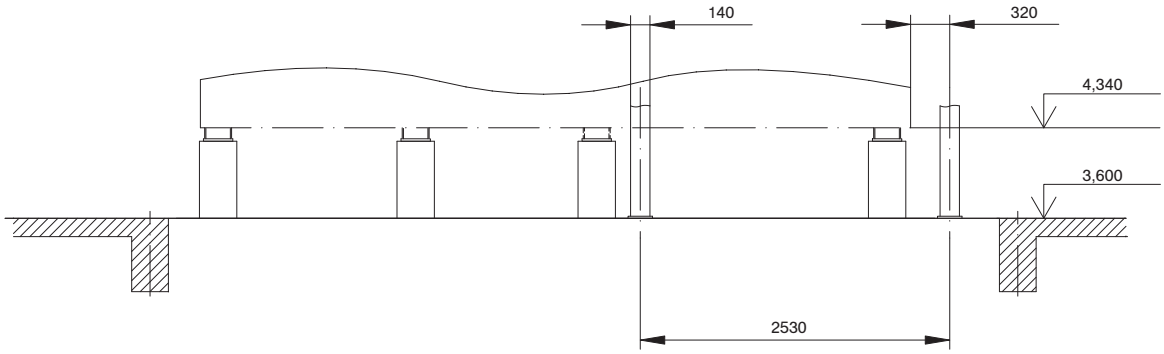

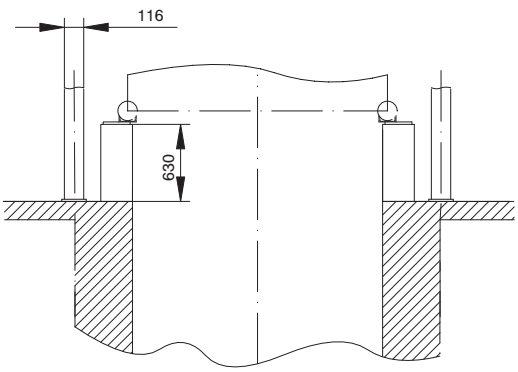

Наименование нагрузок	Обозначение	Количество	Величина
Нагрузка от топочного блока	Q1	2	2
Нагрузка от топочного блока	Q2	2	1
Нагрузка от топочного блока	Q3	2	2,5
Нагрузка от топочного блока	Q4	2	3
Нагрузка от площадок на отметке 3600	P1	2	1,06
Нагрузка от площадок на отметке 3600	P2	2	1,2

1. Размеры для справок.
2. Буквой P, Q обозначены сосредоточенные нагрузки на фундамент.
3. Расчет фундамента (размеры, конфигурация), размеры закладных плит выполняет проектная организация.

Все права защищены. Воспроизведение, полное или частичное, допускается только с письменного разрешения "Дорогобужкотломаш"