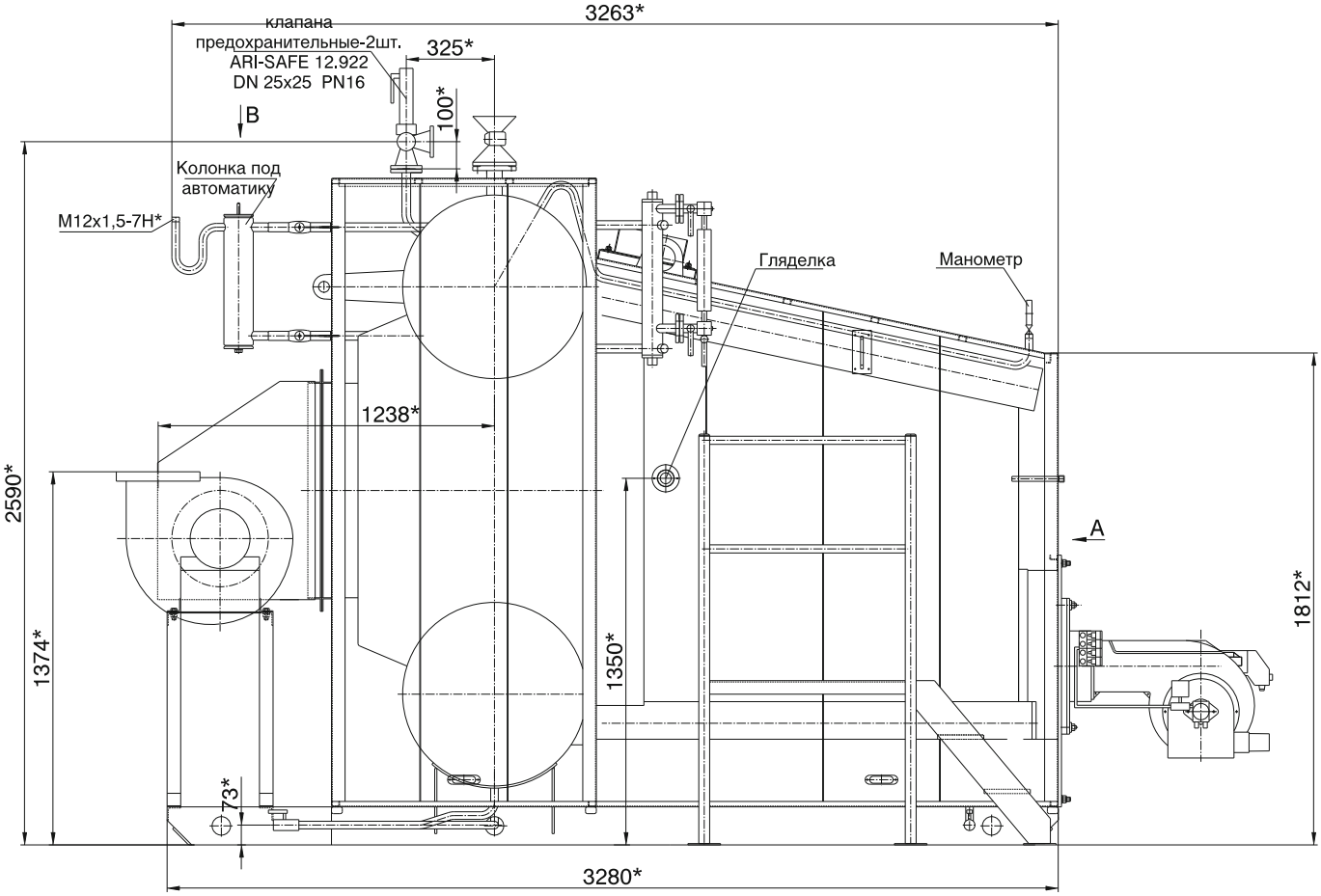
3263*
клапана
предохранительные-2шт.
ARI-SAFE 12.922
DN 25x25 PN16
325*
100*
B
Колонка под
автоматику
M12x1,5-7H*
Гляделка
Манометр
1238*
2590*
1374*
1350*
1812*
A
73*
3280*

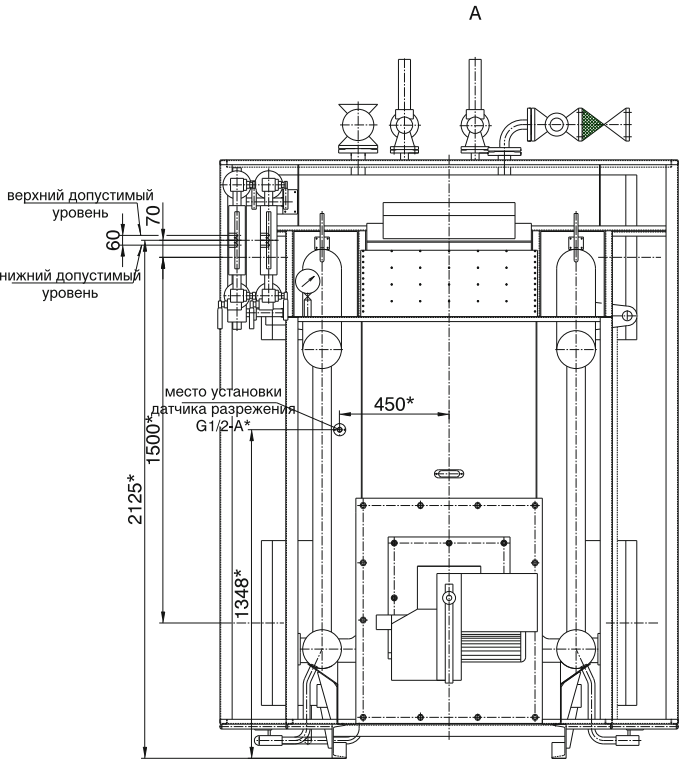
A
верхний допустимый
уровень
70
60
нижний допустимый
уровень
место установки
датчика разрежения
G1/2-A*
450*
1500*
2125*
1348*

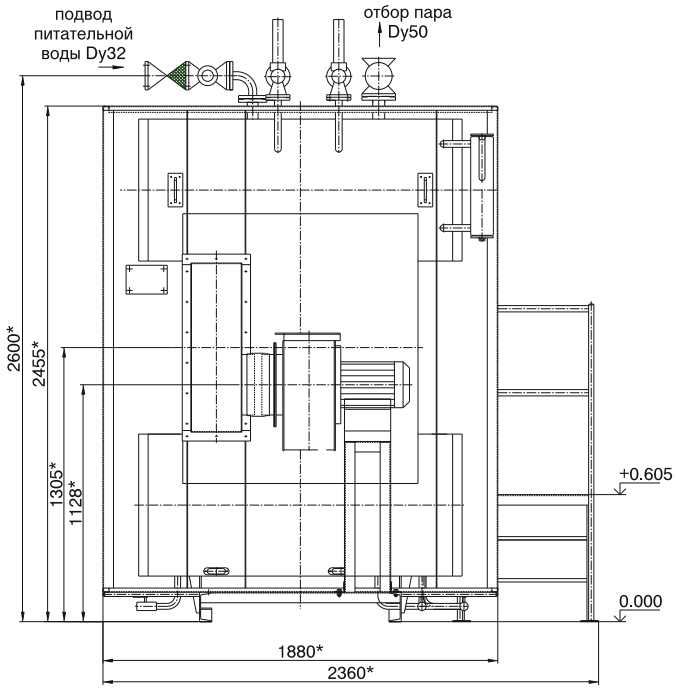
подвод
питательной
воды Dy32
отбор пара
Dy50
2600*
2455*
1305*
1128*
+0.605
0.000
1880*
2360*