043-24.ДКМ0.Д.1200.05.02.02.25 ГЧ

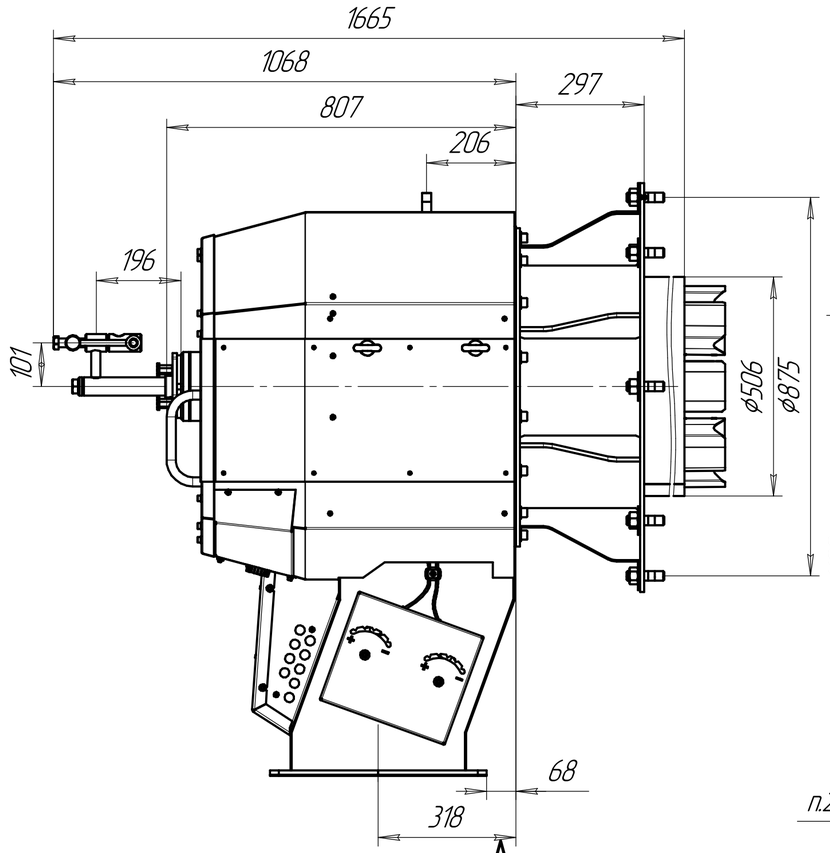

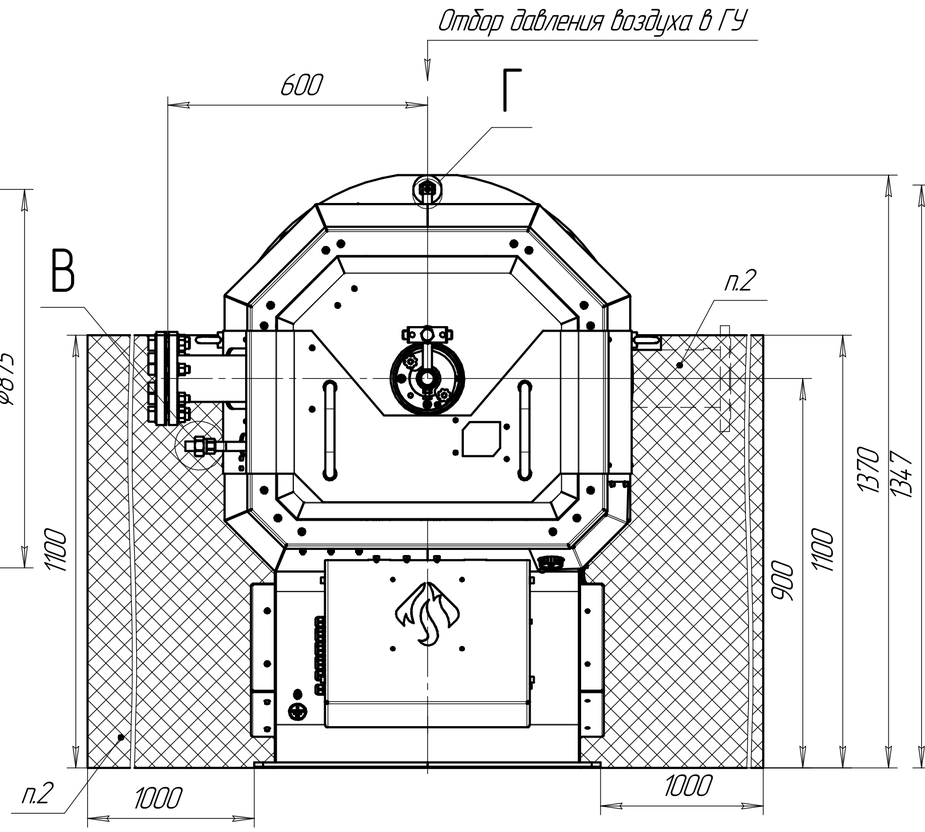

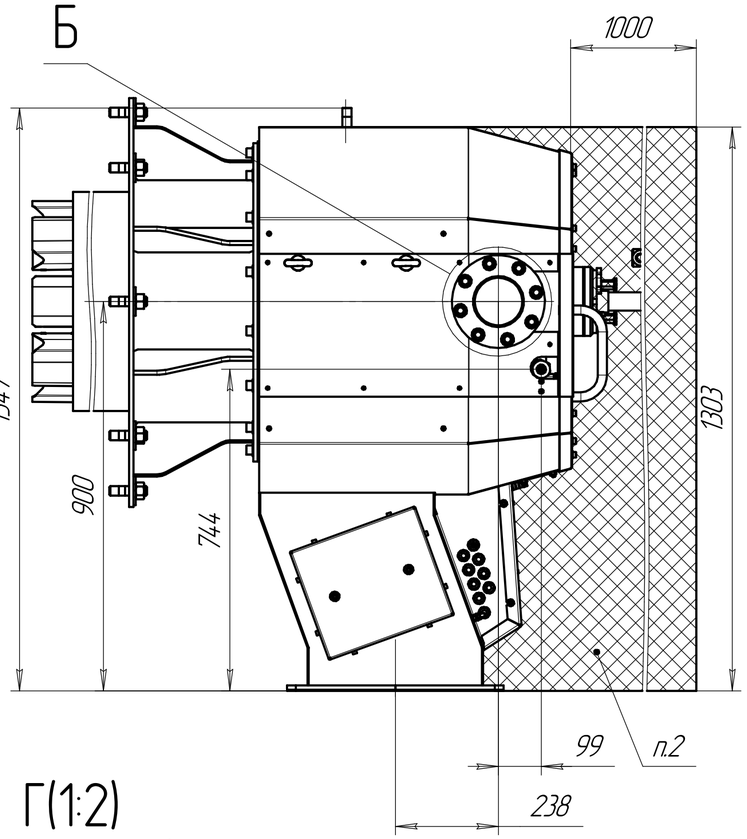

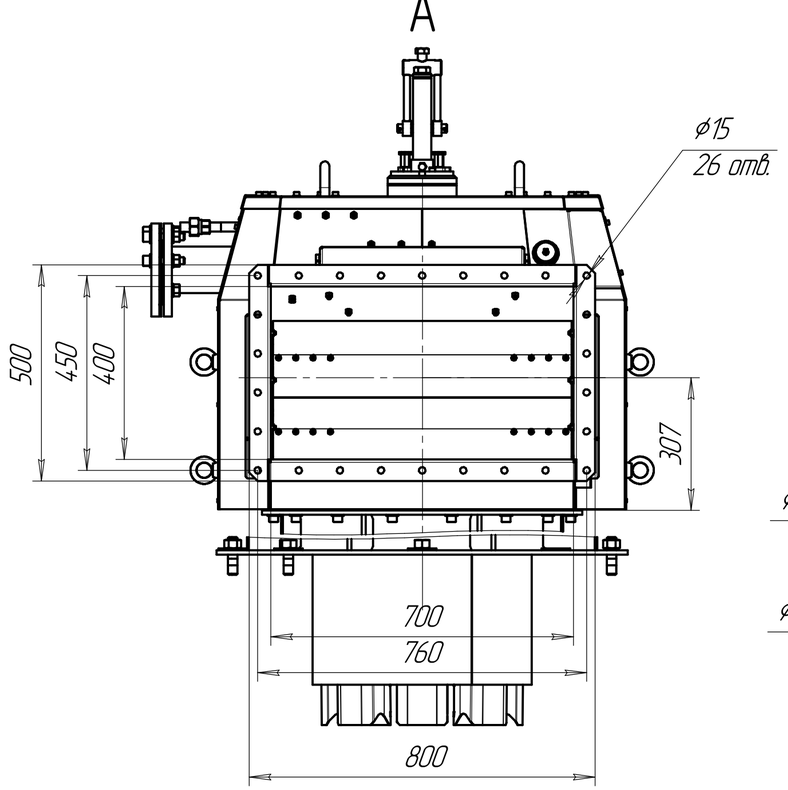

А

Г(1:2)

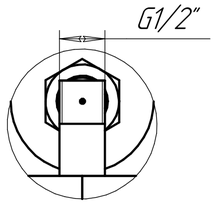

Б(1:5)(1В)
Газ к горелочному устройству

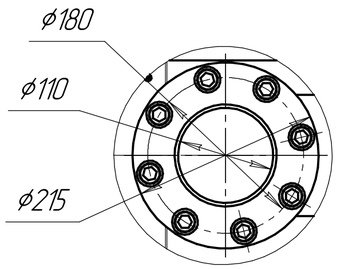

В(1:2)
Газ к запальному устройству

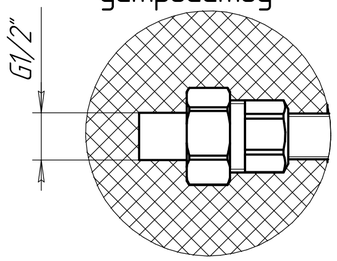

1 Размеры для справок
2 Зона обслуживания

					043-24.ДКМ0.Д.1200.05.02.02.25 ГЧ		
Изм.	Лист	№ докум.	Подп.	Дата	Устройство горелочное ДКМ3000-12 Габаритный чертеж	Лит.	Масса: 533,16 / Масштаб: 1:10
Разраб.		Илюхин П.А.				Лист	Листов 1
Пров.		Антонов Д.В.					
Т.контр.		Годунов А.Г.					
Н.контр.						ДОРОГОБУЖ КОТЛОМАШ	
Утв.		Глушков Н.Н.					

Перв. примен. | Справ. № | Подп. и дата | Инв. № дубл. | Взам. инв. № | Подп. и дата | Инв. № подл.

Копировал | Формат А2