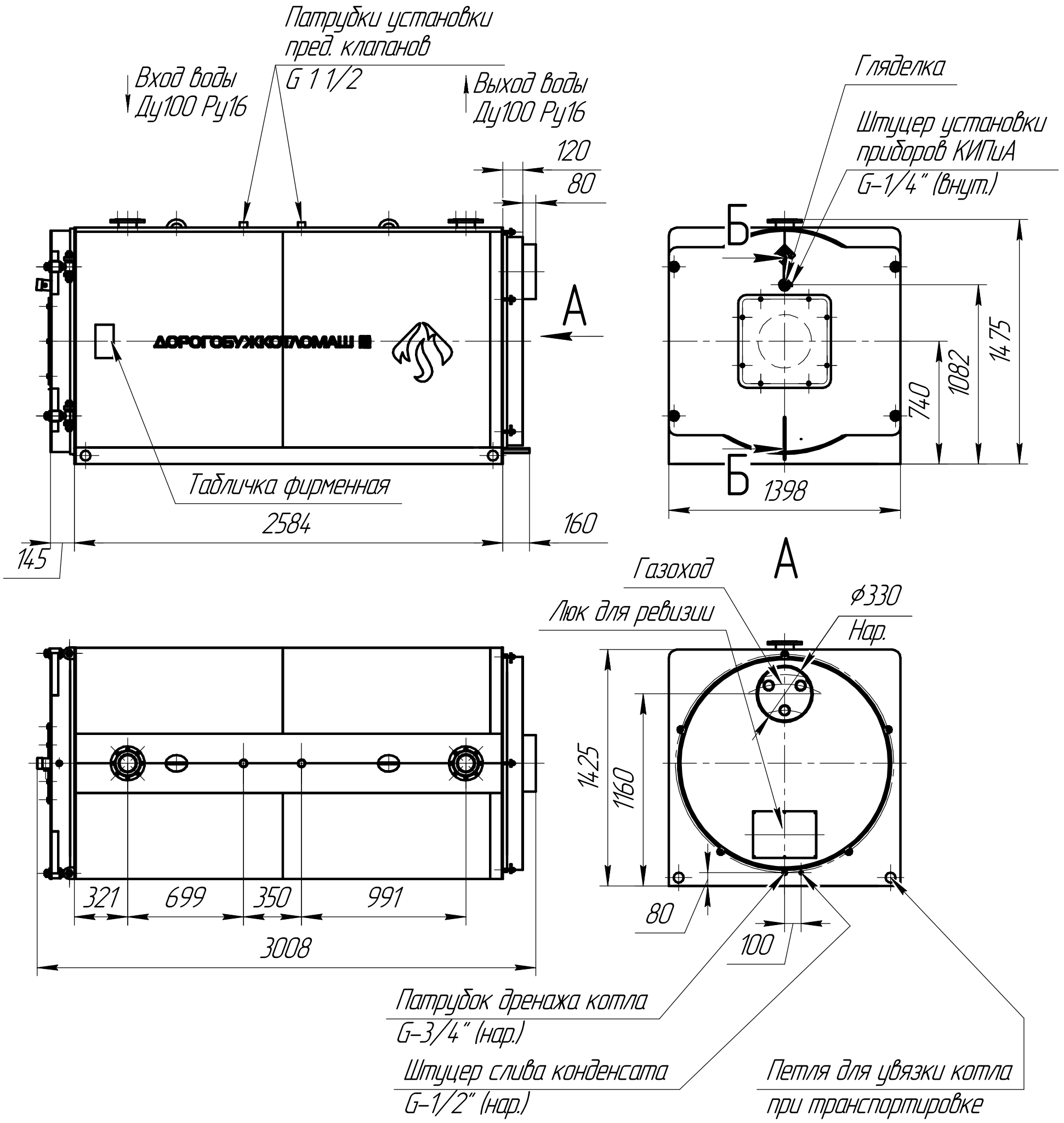

Д-1250.00.00.00.000 ВО

Б–Б

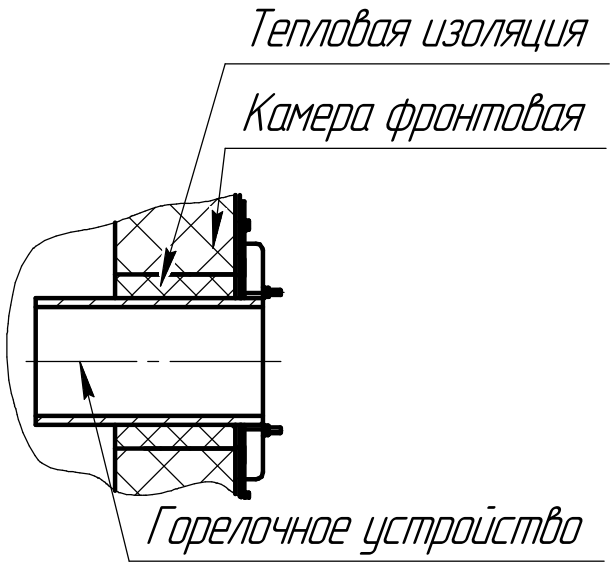

1. Размеры для справок.
2. Общие допуски по ГОСТ 30893.1 – т.
3. Материал МКРР-130 ГОСТ 23619-79 в объеме 0,009 м3 использовать для уплотнения зазора между горелочным устройством и отверстием в камере фронтовой. Для фиксации материала на горелочном устройстве использовать скотч простой шириной 50 мм (1 шт.). На время транспортировки материал и скотч укладывать в трубу жаровую.

					Д-1250.00.00.00.000 ВО			
2	зам			07.2025	Котел водогрейный Дорогобуж-1250 Чертеж общего вида	Лит.	Масса	Масштаб
Изм.	Лист	№ докум.	Подп.	Дата			2110	1:25
Разраб.		Степанов		07.2025		Лист	Листов 1	
Пров.		Пилин		07.2025				
Т.контр.		Годунов		07.2025				
						ООО ДКМ		
Н.контр.		Голяс		07.2025				
Утв.		Пилин		07.2025				

Копировал Формат А3

Перв. примен. Дорогобуж-1250

Справ. №

Подп. и дата

Инв. № дубл.

Взам. инв. №

Подп. и дата

Инв. № подл.