009-24.ДКМ.О.Е.2000.05.02.02.40 ГЧ

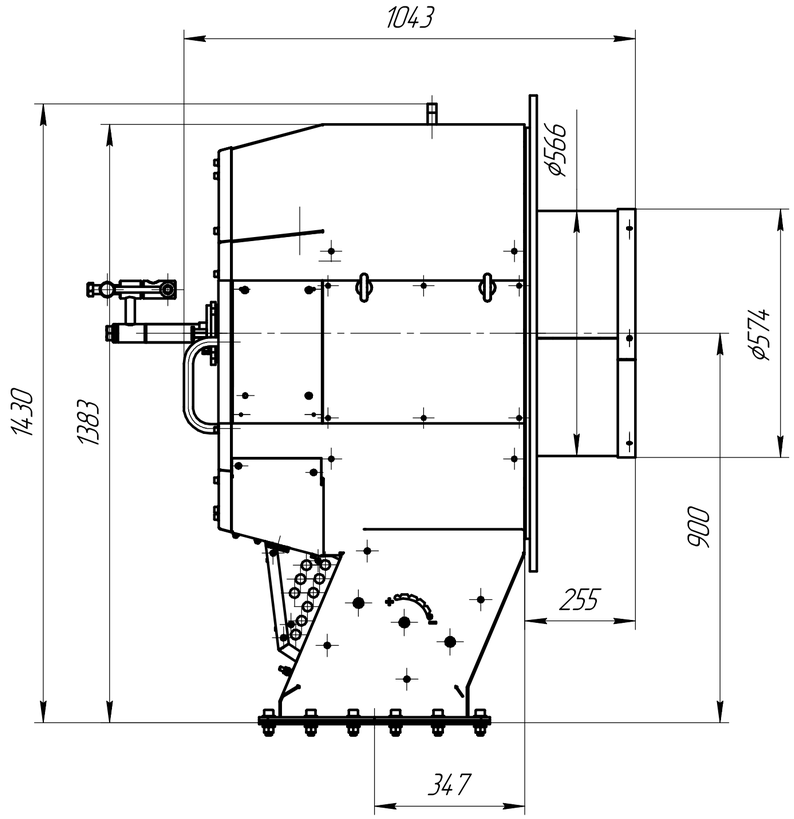

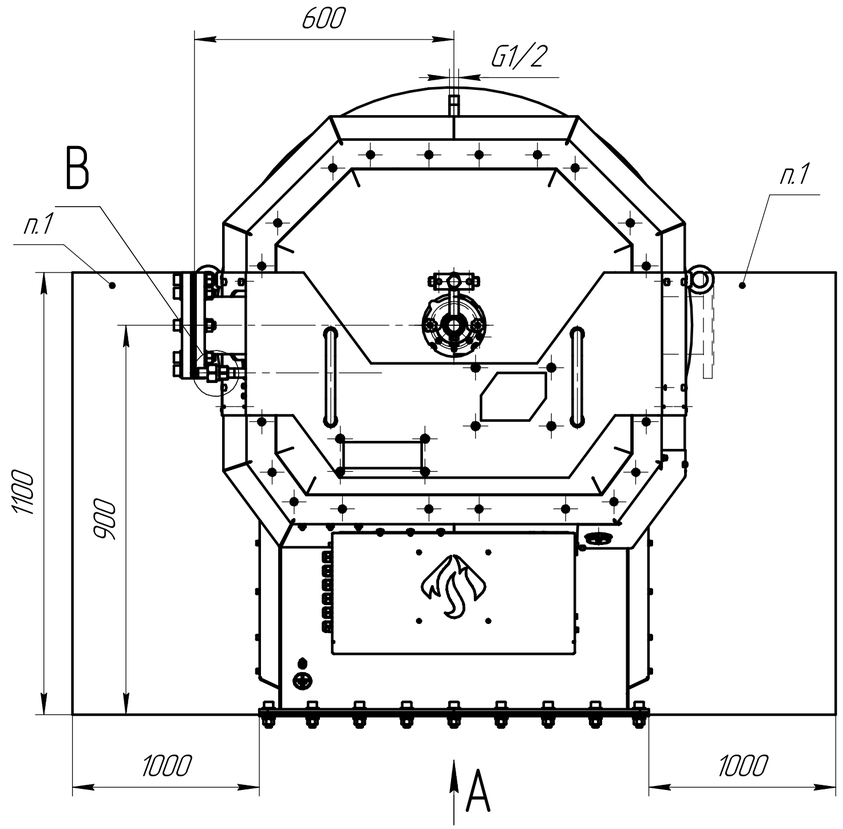

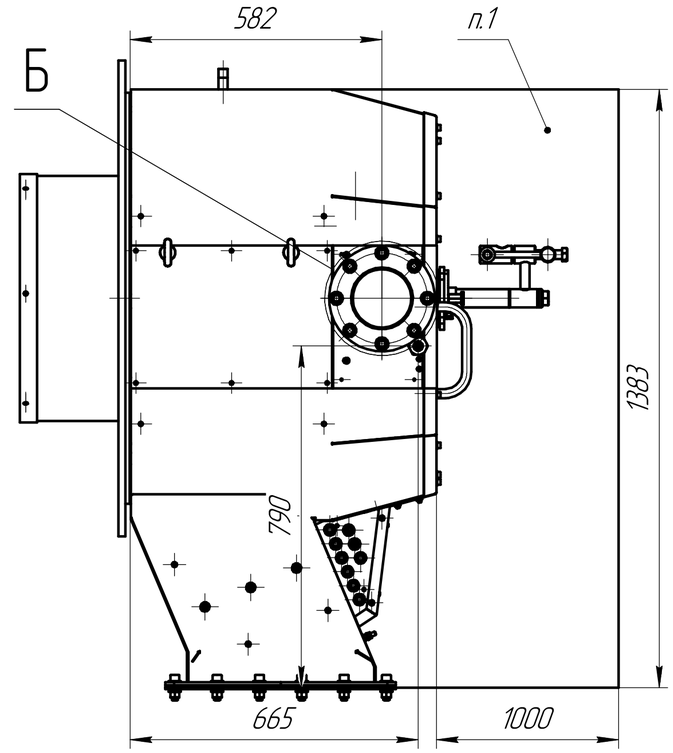

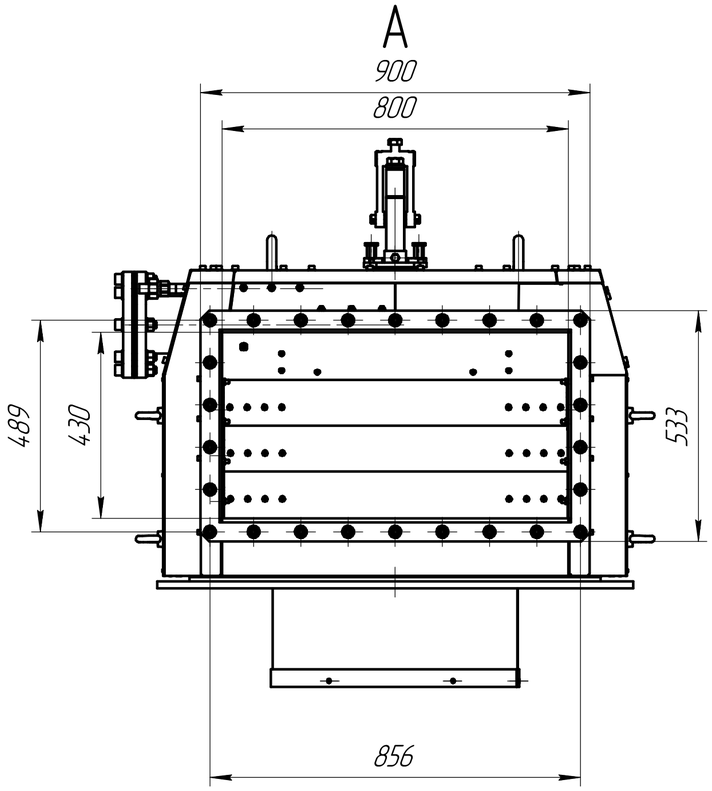

Б(1:5)
газ к горелочному устройству

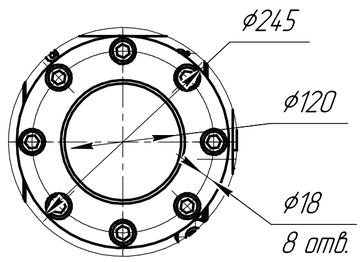

В(1:5)
газ к запальному устройству

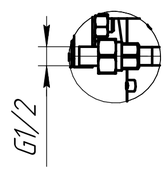

1. Зона обслуживания

Изм.	Лист	№ докум.	Подп.	Дата	009-24.ДКМ.О.Е.2000.05.02.02.40 ГЧ		
Разраб.		Кузьмин В.Б.			ГМГР-20 Габаритный чертеж	Лит.	Масса: 489018,4 г / Масштаб: 1:10
Пров.		Антонов Д.В.				Лист	Листов 1
Т.контр.		Годунов А.Г.				ДОРОГОБУЖ КОТЛОМАШ	
Н.контр.							
Утв.		Антонов Е.В.					

Перв. примен. | Справ. № | Подп. и дата | Инв. № дубл. | Взам. инв. № | Подп. и дата | Инв. № подл.

Изменен 08.05.2024 12:51:07 | Копировал | Формат А2